audio-technica

ES945O/TB3
ES945WO/TB3

全指向性电容式界面话筒

用户手册

Simplified Chinese

安全预防措施

虽然本产品采用安全设计，但使用不当仍可能发生事故。为了确保安全，使用本产品时请注意全部警告和提醒。

本产品注意事项

- 切勿让本产品遭受强烈冲击，以避免发生故障。
- 切勿拆开、改装或尝试维修本产品。
- 切勿用湿手握持本产品，以免触电或受伤。
- 切勿将本产品存放在阳光直射的地方、加热装置附近或者炎热、潮湿或多尘的地方。

使用注意事项

- 切勿握住连接线晃动或携带话筒，以免话筒断线或受损。
- 切勿将连接线缠绕在机架上或使连接线受到挤压。
- 话筒应置于无障碍的平坦安装表面之上。
- 在安装表面（如会议桌）的饰面完全固化之前，如果将任何物体置于其表面上可能会损坏饰面。

使用本产品

附带配件

❶

❷

❸

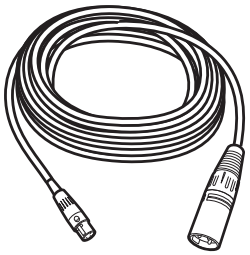

❶ 橡胶防震垫片

❷ 螺母

❸ 7.6米话筒连接线（TA3F、XLR-M）

本产品的安装方法

桌面/天花板孔尺寸（使用防震垫片时）

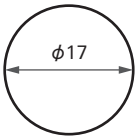

（单位：毫米）

桌面/天花板孔尺寸（不使用防震垫片时）

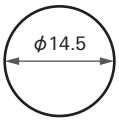

（单位：毫米）

示例：安装到桌面上

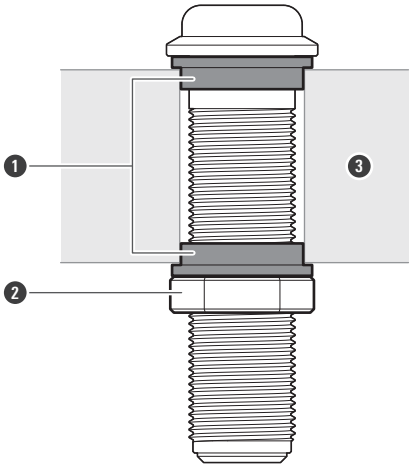

❶ 橡胶防震垫片
❷ 螺母
❸ 桌面

连接步骤

输出接口是XLR-M型接口，其极性如下图所示。

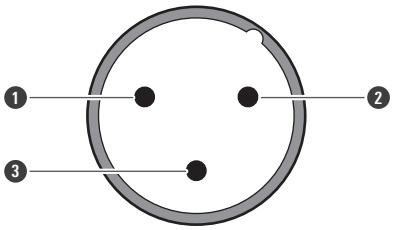

❶ 针脚1（接地）
❷ 针脚2（正）
❸ 针脚3（负）

尺寸

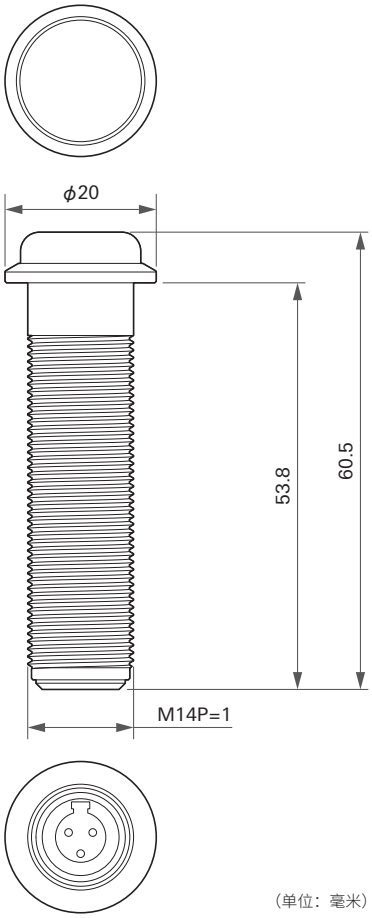

（单位：毫米）

指标

元件	固定充电背板，永久极化电容体
指向性	全方位
频率响应	60到15,000Hz
开路灵敏度	-33dB（0dB = 1V/Pa，1kHz）
阻抗	100Ω
最大输入声压级	131dB SPL（1kHz于1% THD）
动态范围	109dB（1kHz于最大声压级）
信噪比	73dB（1kHz于1Pa，A计权）
幻象供电	直流11-52V，2mA
重量	31g
尺寸	长60.5毫米，收音头直径20毫米
输出接口	TB3M型
附带配件	橡胶防震垫片×2，螺母，7.6米话筒连接线（TA3F、XLR-M）

- 1Pa=10达因/平方厘米=10微巴=94dB SPL
- 因产品改进，本产品会随时改装，恕不另行通知。

指向性/频率响应

指向性

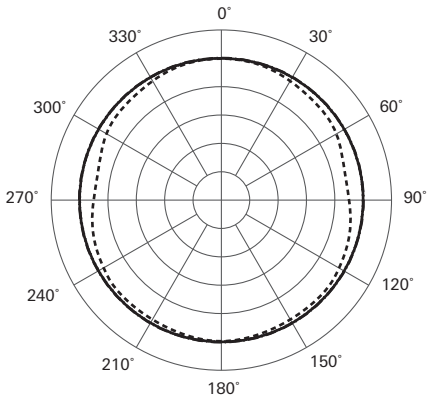

图例

200Hz 1kHz 5kHz 8kHz	比例是每分隔线 5 分贝

频率响应

60 - 15,000Hz

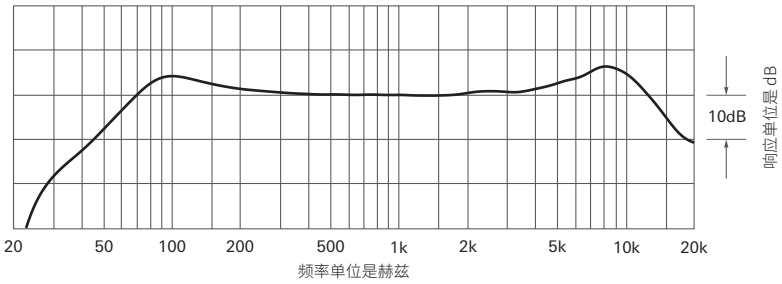

图例

————	0°, 50厘米

株式会社オーディオテクニカ
〒194-8666　東京都町田市西成瀬2-46-1
www.audio-technica.co.jp

Audio-Technica Corporation
2-46-1 Nishi-naruse, Machida, Tokyo 194-8666, Japan
www.audio-technica.com
©2021 Audio-Technica Corporation
Global Support Contact: www.at-globalsupport.com

142316912-09-01　ver.1 2021.02.01